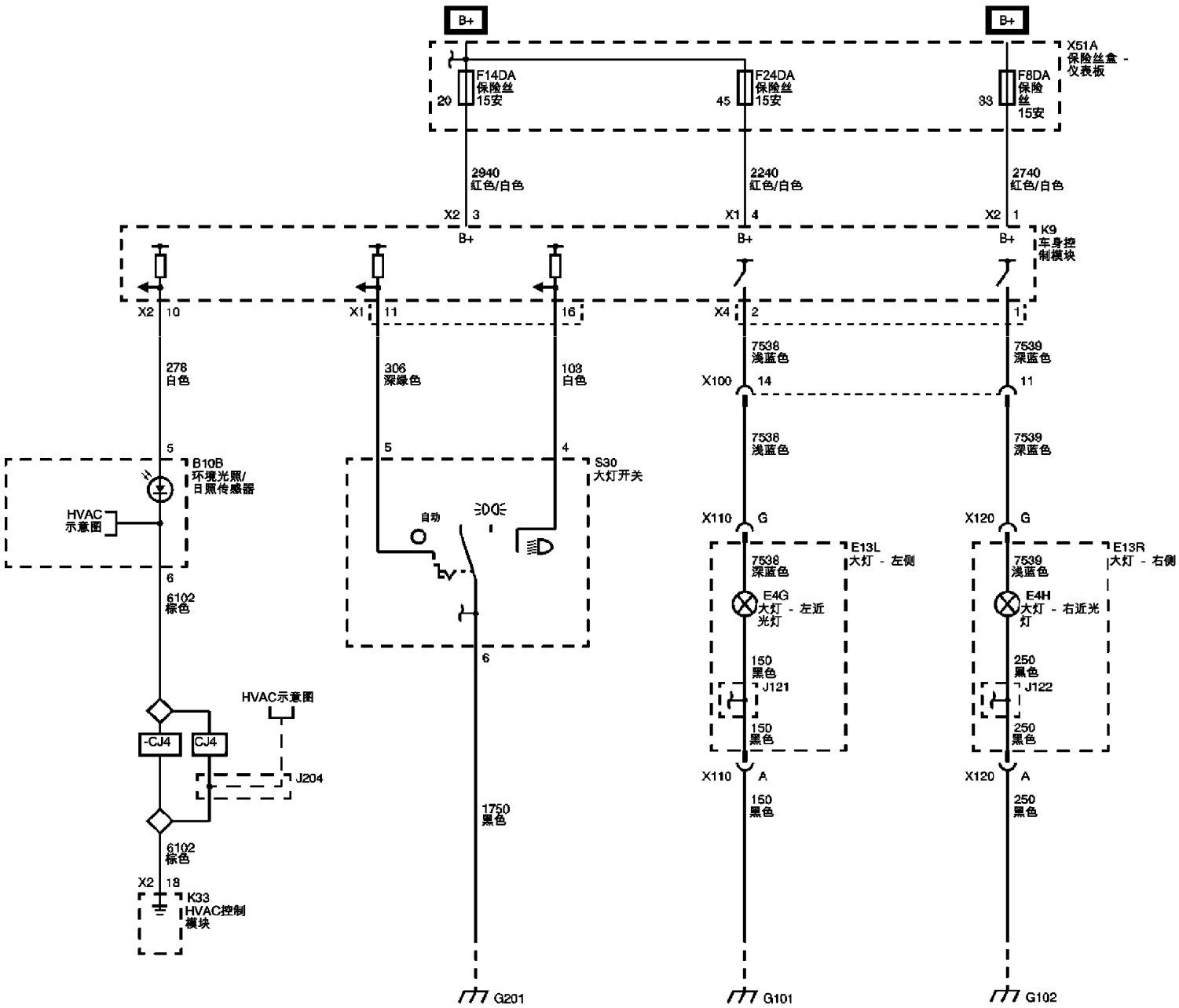
B+
B+
X51A
保险丝盒 -
仪表板
F14DA
保险丝
15安
20
F24DA
保险丝
15安
45
F8DA
保险
丝
15安
33
2940
红色/白色
2240
红色/白色
2740
红色/白色
X2 3
X1 4
X2 1
B+
B+
B+
K9
车身控
制模块
X2 10
X1 11
16
X4 2
1
278
白色
306
深绿色
103
白色
7538
浅蓝色
7539
深蓝色
X100 14
11
5
5
4
B10B
环境光照/
日照传感器
HVAC
示意图
S30
大灯开关
自动
7538
浅蓝色
7539
深蓝色
X110 G
X120 G
6
6102
棕色
E13L
大灯 - 左侧
E13R
大灯 - 右侧
7538
深蓝色
7539
浅蓝色
E4G
大灯 - 左近
光灯
E4H
大灯 - 右近光
灯
150
黑色
J121
250
黑色
J122
150
黑色
250
黑色
HVAC示意图
-CJ4
CJ4
J204
X110 A
X120 A
150
黑色
250
黑色
1750
黑色
6102
棕色
X2 18
K33
HVAC控制
模块
G201
G101
G102